DELTA 40 DELTA 50

Max.: 49 l/min - 13 GPM · 40 bar - 580 PSI · 550 RPM

Max.: 54 l/min -15 GPM · 40 bar - 580 PSI · 550 RPM

1C DELTA 40 cod. 812200
DELTA 50 cod. 811700

Membrane **GREENTECH** di serie
GREENTECH *diaphragm as standard*
cod. 090320

Accessori *Accessories*

Versione comando a distanza
Remote control version
cod. 870407

Necessario per pompe senza gruppo regolazione montato
Necessary for pumps without control unit mounted on

MOD.	RPM	0 bar / 0 PSI				10 bar / 145 PSI				20 bar / 290 PSI				30 bar / 435 PSI				40 bar / 580 PSI					
		Portata *Flow rate*		Potenza *Power*		Portata *Flow rate*		Potenza *Power*		Portata *Flow rate*		Potenza *Power*		Portata *Flow rate*		Potenza *Power*		Portata *Flow rate*		Potenza *Power*		Peso *Weight*	
		l/min	GPM	HP	kW	l/min	GPM	HP	kW	l/min	GPM	HP	kW	l/min	GPM	HP	kW	l/min	GPM	HP	kW	Kg	lb
DELTA 40	**400**	37.8	10.0	0.4	0.3	26.8	7.1	0.8	0.6	26.3	6.9	1.4	1.0	25.9	6.8	2.0	1.5	25.6	6.8	2.6	1.9	11.0	24.3
	450	41.2	10.9	0.4	0.3	30.2	8.0	0.9	0.6	29.7	7.8	1.6	1.1	29.3	7.7	2.3	1.7	29.0	7.7	3.0	2.2		
	500	44.7	11.8	0.4	0.3	33.6	8.9	1.0	0.7	33.1	8.7	1.7	1.3	32.7	8.6	2.5	1.9	32.4	8.6	3.3	2.4		
	550	49.0	13.0	0.5	0.4	36.9	9.7	1.1	0.8	36.4	9.6	1.9	1.4	36.0	9.5	2.8	2.1	35.7	9.4	3.7	2.7		
DELTA 50	**400**	41.6	11.0	0.4	0.3	31.7	8.4	0.9	0.7	31.1	8.2	1.6	1.2	30.6	8.1	2.4	1.8	30.2	8.0	3.1	2.3	11.0	24.3
	450	46.1	12.2	0.5	0.3	36.2	9.6	1.0	0.8	35.6	9.4	1.9	1.4	35.1	9.3	2.7	2.0	34.7	9.2	3.6	2.6		
	500	50.0	13.2	0.5	0.4	40.1	10.6	1.1	0.8	39.5	10.4	2.1	1.5	39.0	10.3	3.0	2.2	38.6	10.2	4.0	2.9		
	550	54.0	15.0	0.5	0.4	43.4	11.5	1.2	0.9	42.8	11.3	2.3	1.7	42.3	11.2	3.3	2.4	42.0	11.1	4.3	3.2		

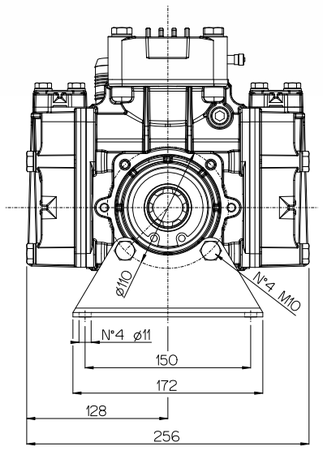

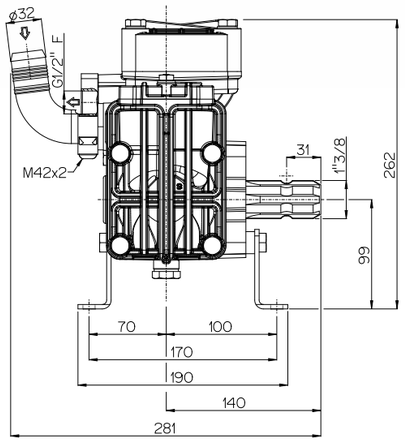

Versioni *Versions*

1C DELTA 40 cod. 812200 - DELTA 50 cod. 811700

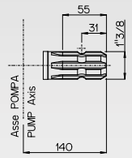

TS 1C DELTA 40 cod. 812300 - DELTA 50 cod. 811800

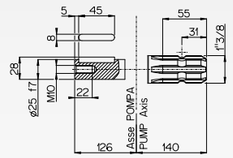

GR DELTA 40 cod. 812400 - DELTA 50 cod. 811900

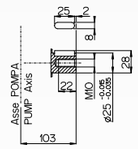

Applicazioni *Shaft adaptors*

Riduttore per motore elettrico
Gear reduction for electric motors

E 127
vedi pag 90 *see page 90*

Riduttore per motore a scoppio
Gear reduction for gasoline/diesel engine

S 160
vedi pag 88 *see page 88*

Applicazioni motori idraulici
Hydraulic motor connections

MI
vedi pag 92 *see page 92*

TS FVA DELTA 40 cod. 812500 - DELTA 50 cod. 812000

△

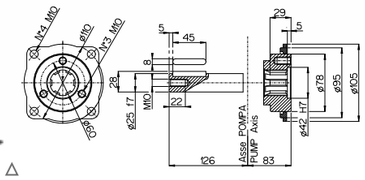

Riduttore per motore elettrico
Gear reduction for electric motors

E 127 △
vedi pag 90 *see page 90*

Riduttore per motore a scoppio
Gear reduction for gasoline/diesel engine

S 160 △
vedi pag 88 *see page 88*

Applicazioni motori idraulici
Hydraulic motor connections

MI △
vedi pag 92 *see page 92*

Gruppi regolazione pressione *Pressure control units*

vedi pag. 83-84 *see pages 83-84*

DL

DS

ZX