CX

Tutti i modelli di Pompe della Serie CX sono disponibili con certificazione ATEX, su richiesta.

Upon request, all models of CX pumps series are available with ATEX certification.

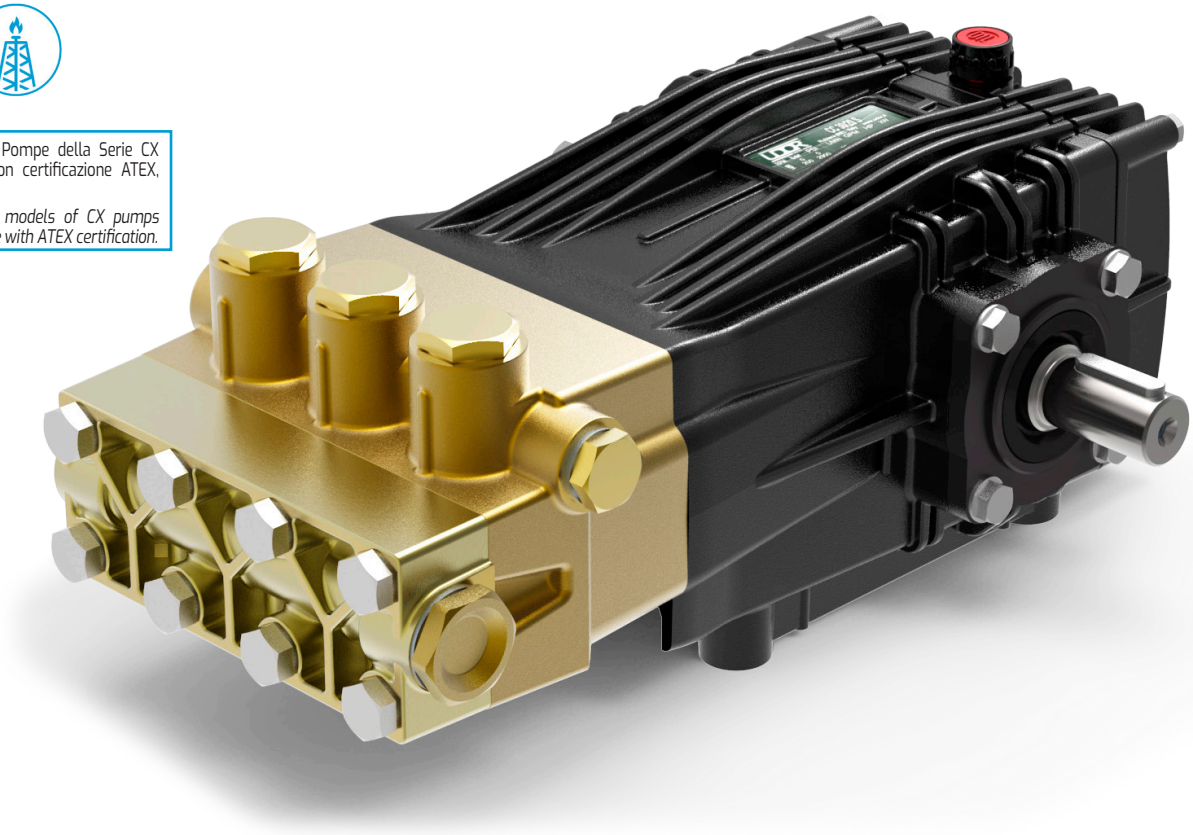

RPM	CODICE *CODE*	MODELLO *MODEL*	PORTATA *FLOW*		PRESSIONE *PRESSURE*		POTENZA *POWER*		PESO *WEIGHT*	PRESA DI FORZA *SHAFT TYPE*
			l/min	GPM	bar	PSI	HP	kW	Kg	
1450	294800	CXC 15/50 S	15.0	4.0	500	7250	19.2	14.3	20.8	S - Albero MASCHIO 24 mm DX *S - MALE Shaft 24 mm RIGHT*
	294900	CXC 18/50 S	18.0	4.8	500	7250	23.1	17.2	20.8	
	295000	CXC 22/50 S	22.0	5.8	500	7250	28.2	21.0	20.8	
1750	298500	CXD 4.5/75 S	16.3	4.3	500	7250	20.9	15.6	20.8	
	298600	CXD 5.0/75 S	18.0	4.8	500	7250	23.1	17.2	20.8	
	298700	CXD 6.0/75 S	21.6	5.7	500	7250	27.7	20.6	20.8	

Tutti i modelli di POMPE sono disponibili con Presa di Forza Sinistra (L). Esempio : CXC 15/50 S-L

All models of PUMPS are available with Left P.T.O. Shaft (L). Example : CXC 15/50 S-L
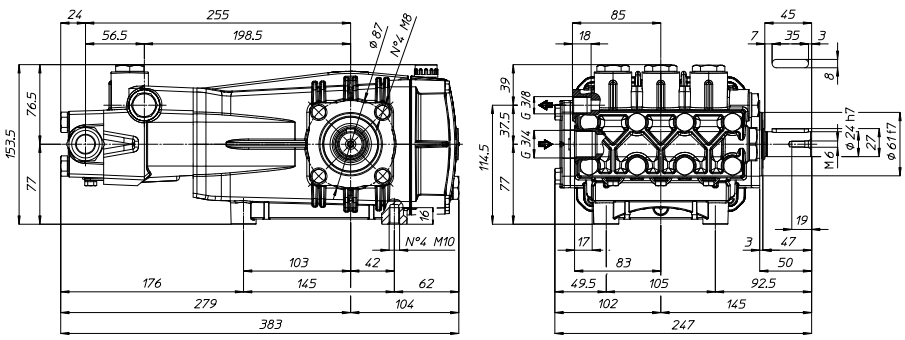
Dimensioni d'ingombro (mm) - *Overall Dimensions (mm)*