GAMMA-IL 6P

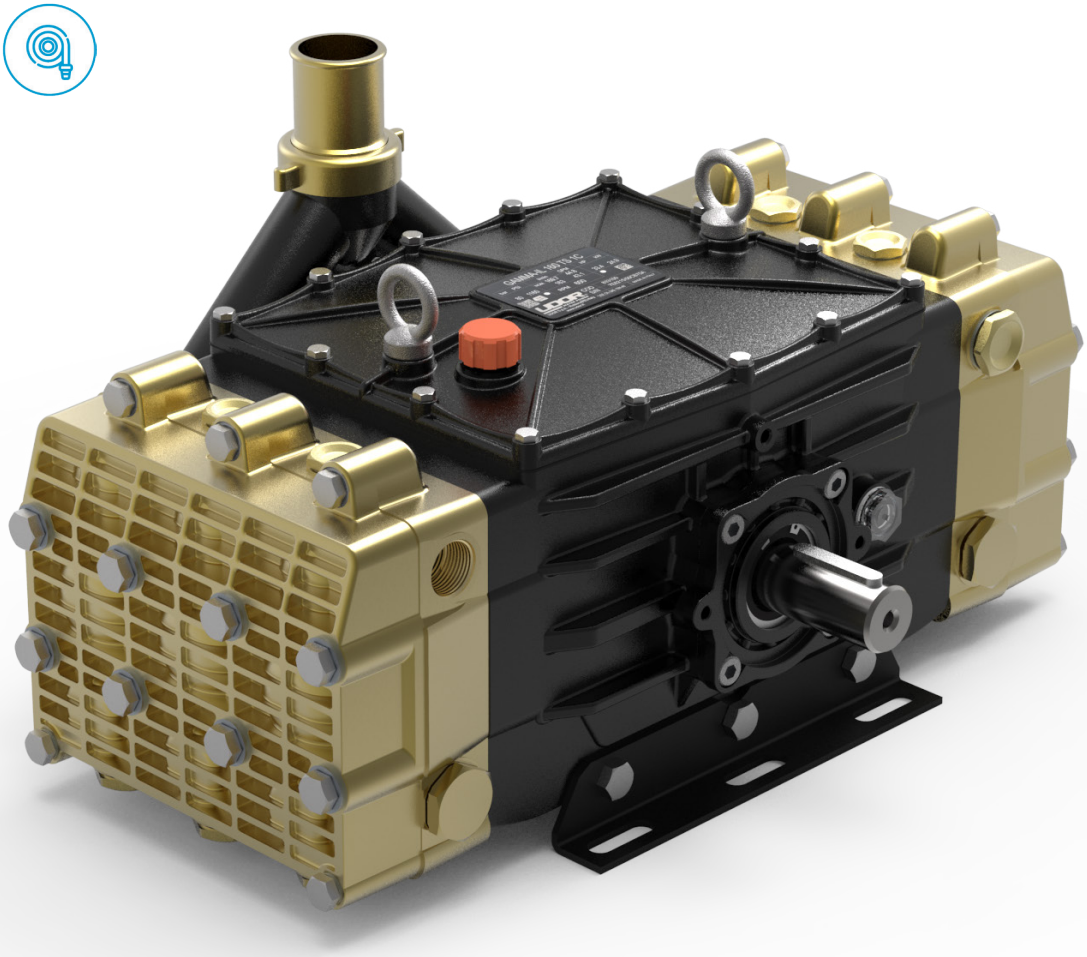

RPM	CODICE *CODE*	MODELLO *MODEL*	PORTATA *FLOW*				PRESSIONE *PRESSURE*		POTENZA *POWER*		PESO *WEIGHT*	PRESA DI FORZA *SHAFT TYPE*
			NOM.									
			l/min	GPM	l/min	GPM	bar	PSI	HP	kW	Kg	
600	833100	GAMMA-IL 160 TS 1C	169.7	44.8	163.0	43.1	80	1160	33.4	24.9	69.0	TS 1C – 35 mm 1"3/8 Scanalato / *Splined*
	833600	GAMMA-IL 200 TS 1C	214.9	56.8	202.0	54.4	80	1160	42.2	31.5	69.0	
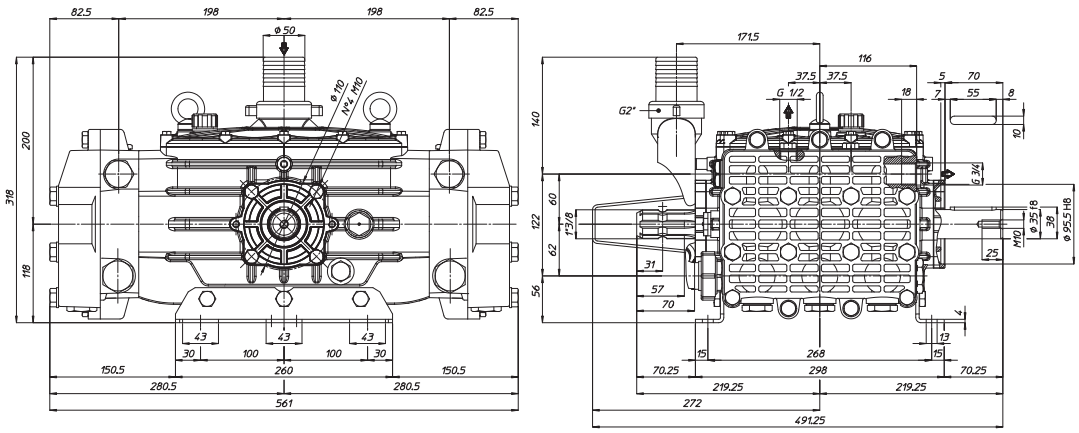
Dimensioni d'ingombro (mm) - *Overall Dimensions (mm)*