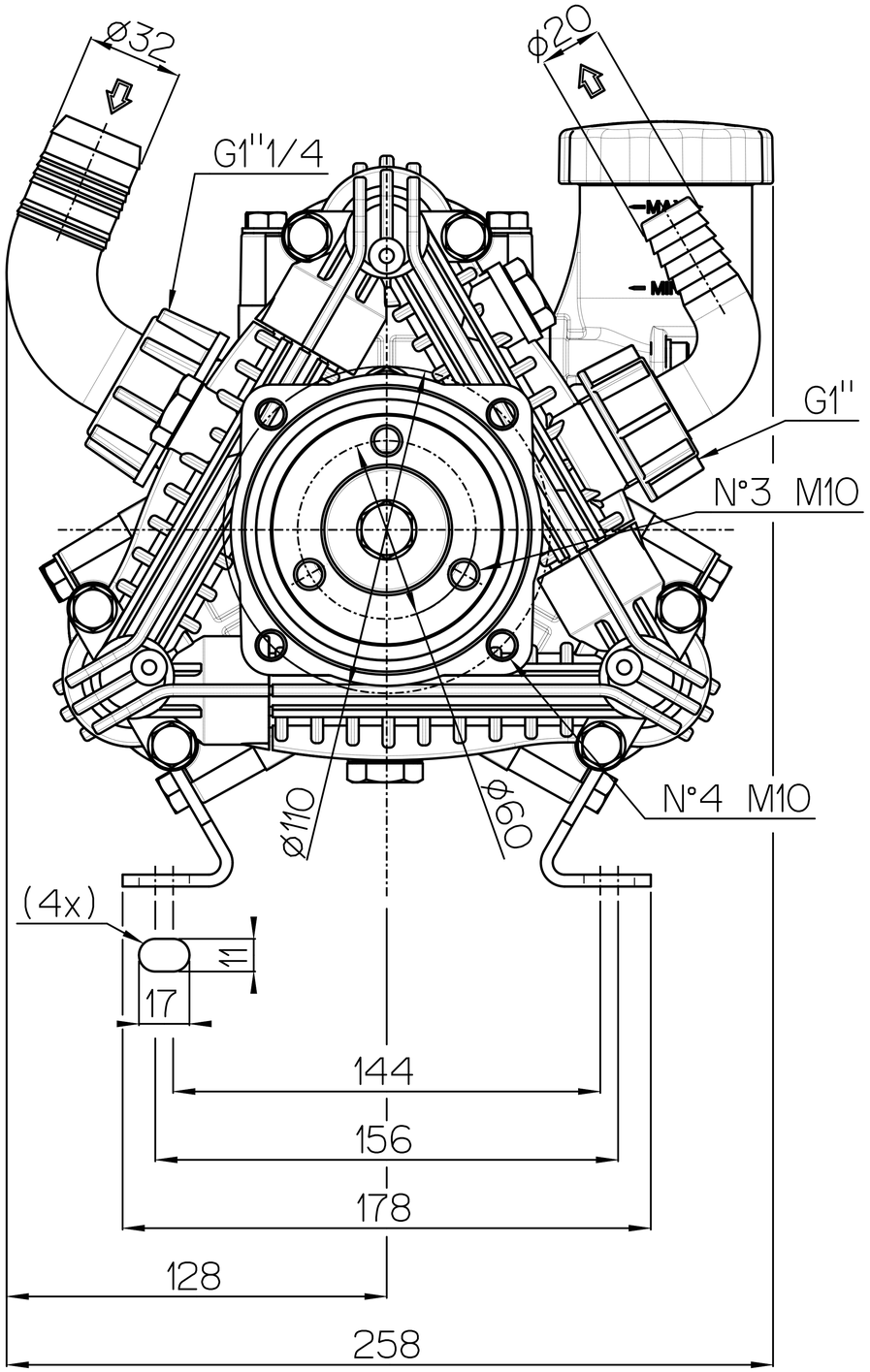
ø32
ø20
G1''1/4
G1''
N°3 M10
N°4 M10
ø110
ø60
(4x)
11
17
144
156
178
128
258

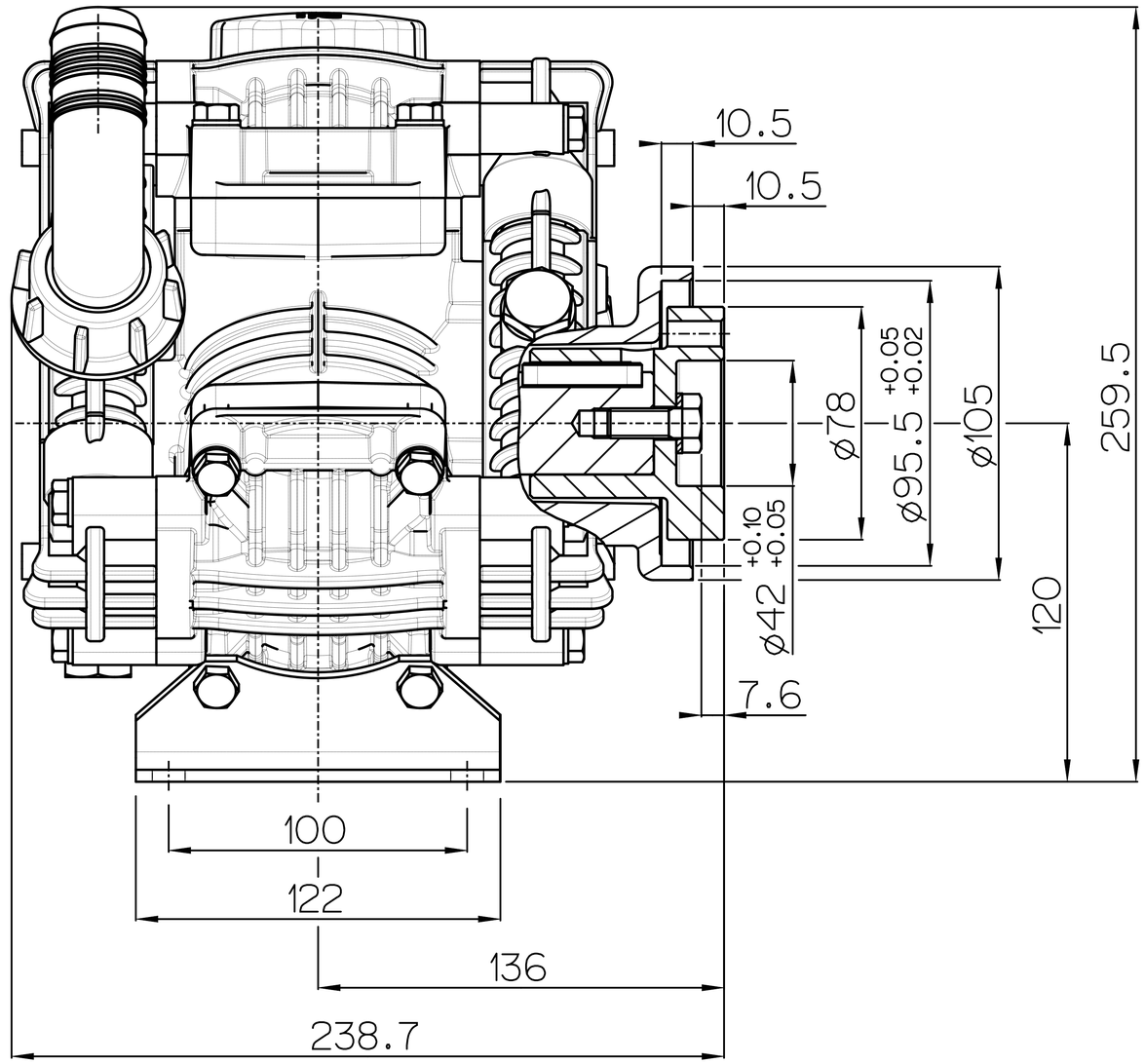
10.5
10.5
ø78
ø95.5 +0.05 +0.02
ø105
259.5
ø42 +0.10 +0.05
120
7.6
100
122
136
238.7