UDOR WATER POWER

Serie / *Series*

ZETA-P 70

210009

PUMP ZETA-P 70 MI-1"

KIT 616		KIT 641		KIT 81	
6062B8		6062D8		664002	
✱		■		●	
CODICE *CODE*	Q.TA' *Q.TY*	CODICE *CODE*	Q.TA' *Q.TY*	CODICE *CODE*	Q.TA' *Q.TY*
090315	3	110127	6	010216	3
110127	6	6063Q5	6	030143	3

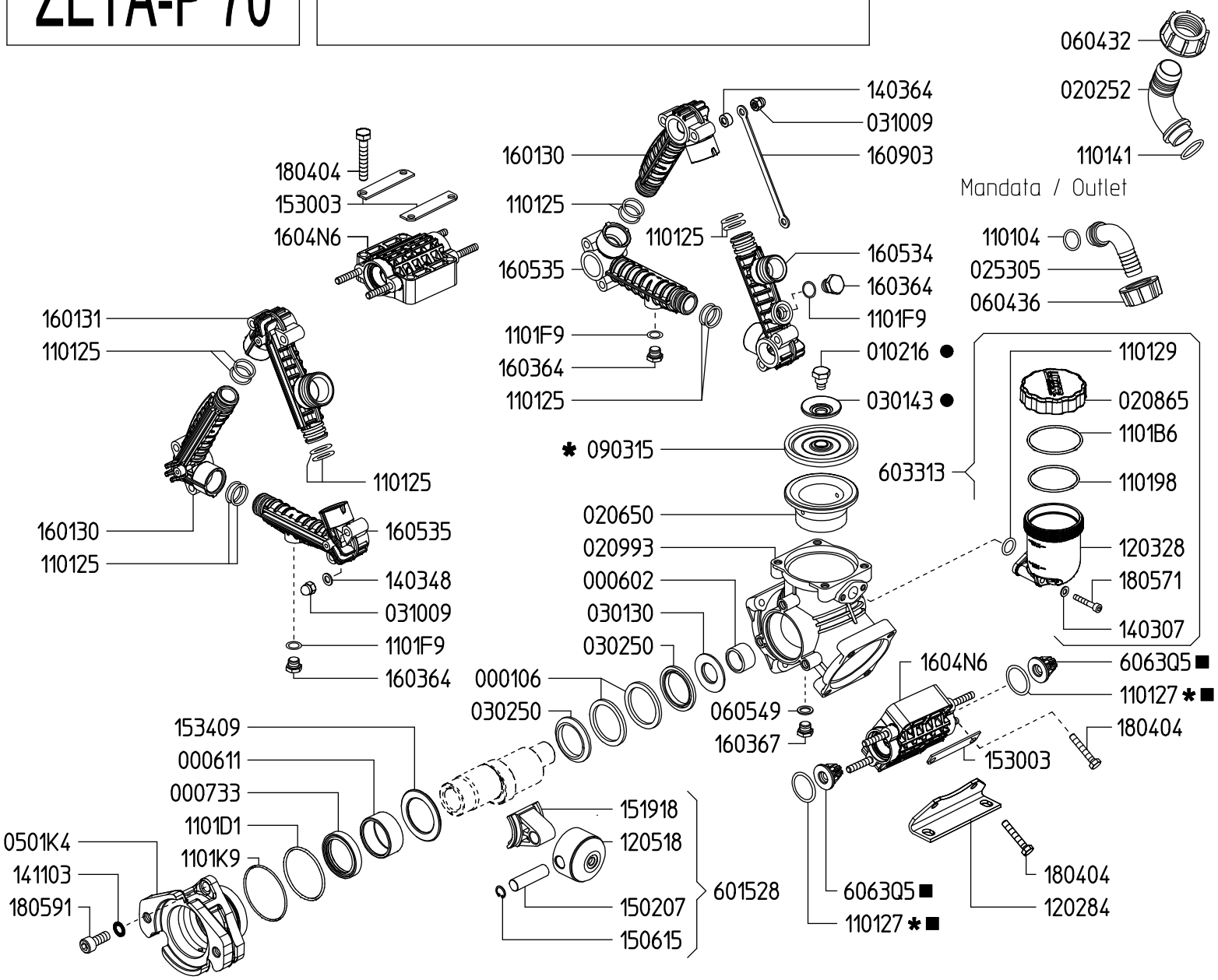

VERSIONI / *VERSIONS*

ZETA-P 70 MI-1"

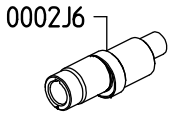

ZETA-P 70 VA

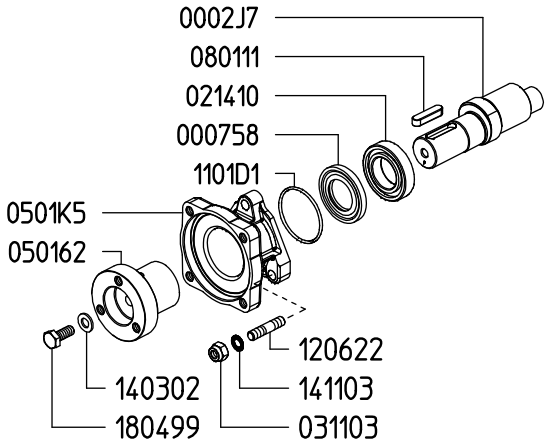

ZETA-P 70 1C

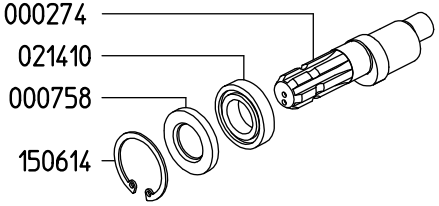

Rev.25-01