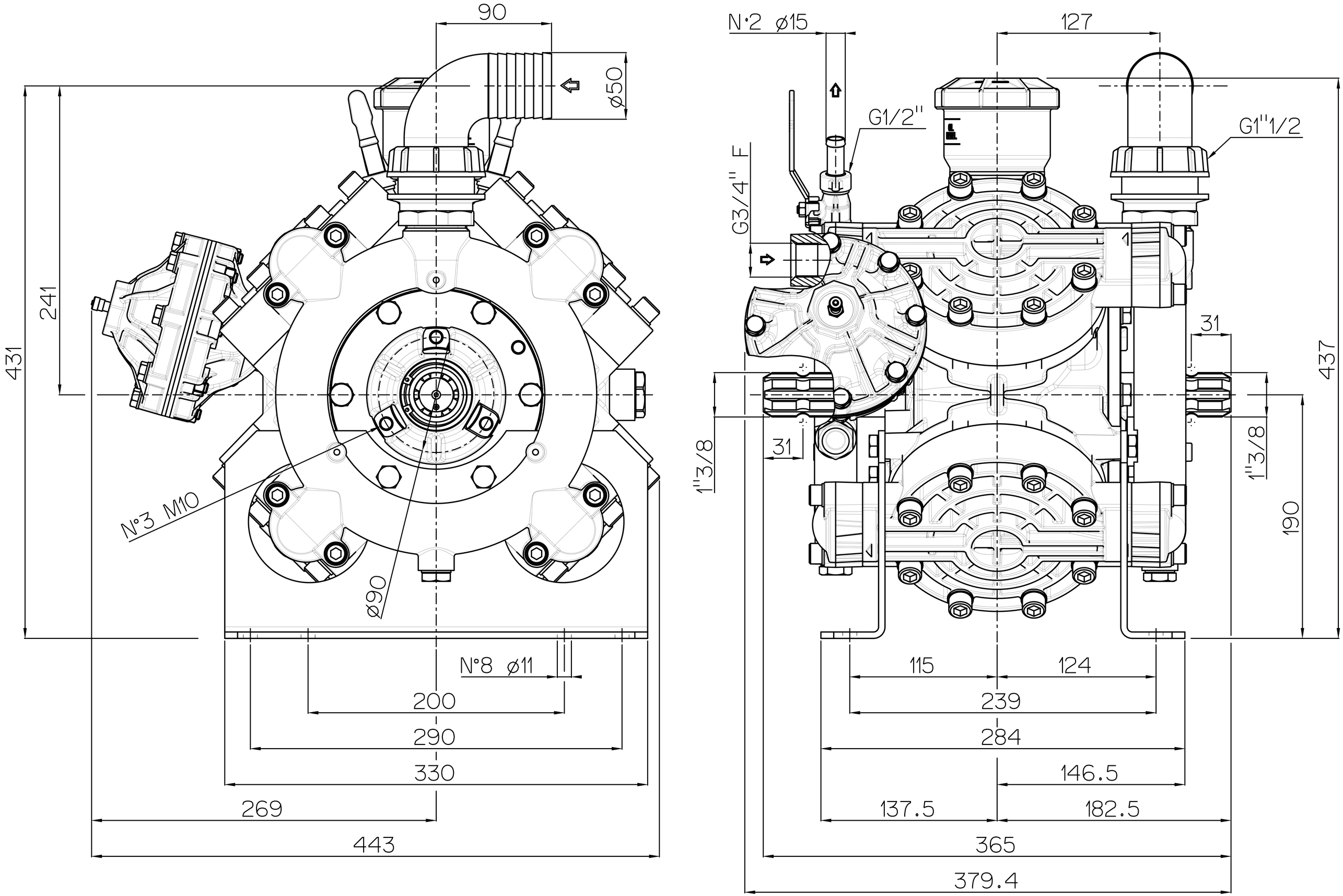
90
ø50
241
431
N°3 M10
ø90
N°8 ø11
200
290
330
269
443
N·2 ø15
127
G1/2"
G1"1/2
G3/4" F
31
1"3/8
31
1"3/8
190
437
115
124
239
284
146.5
137.5
182.5
365
379.4