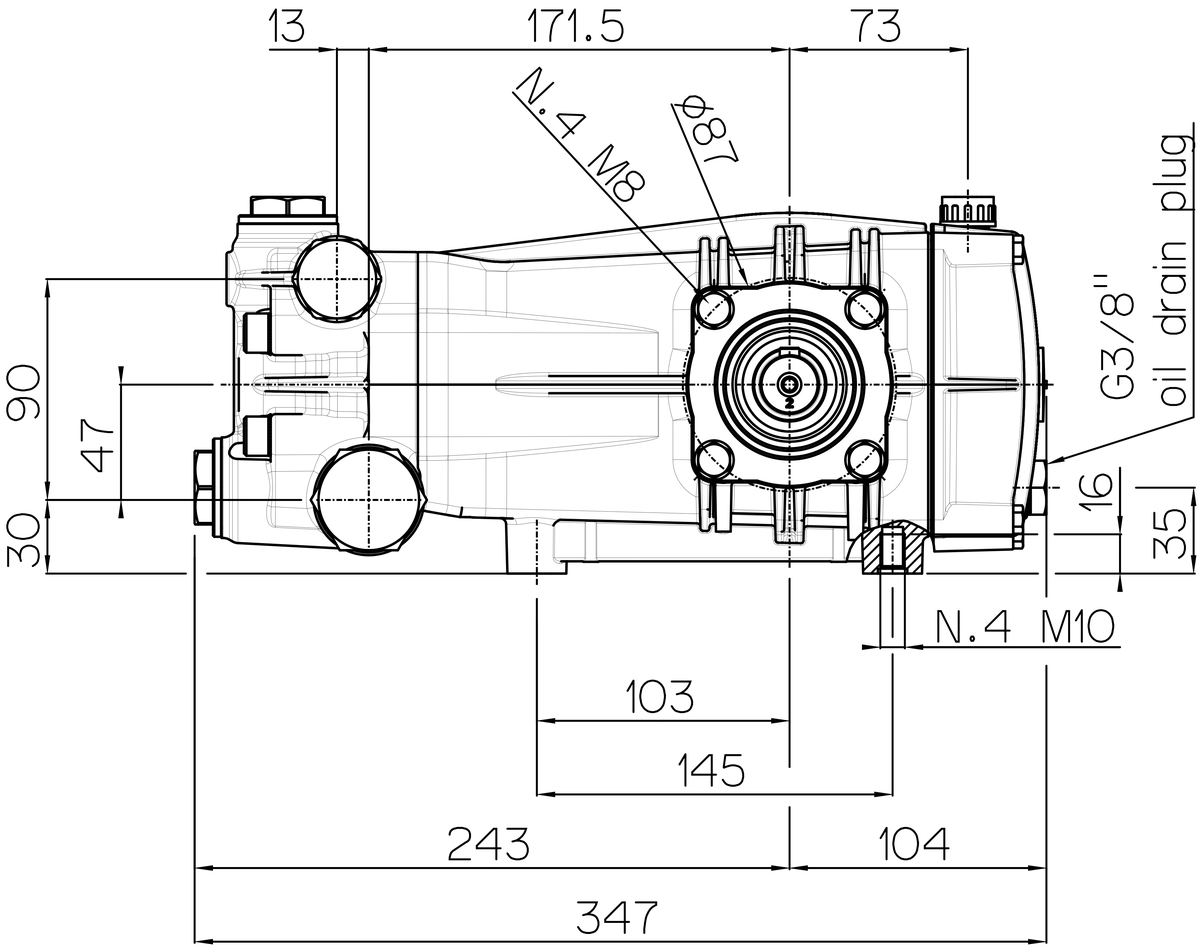
13
171.5
73
N.4 M8
ϕ87
G3/8"
oil drain plug
90
47
30
16
35
3
N.4 M10
103
145
243
104
347

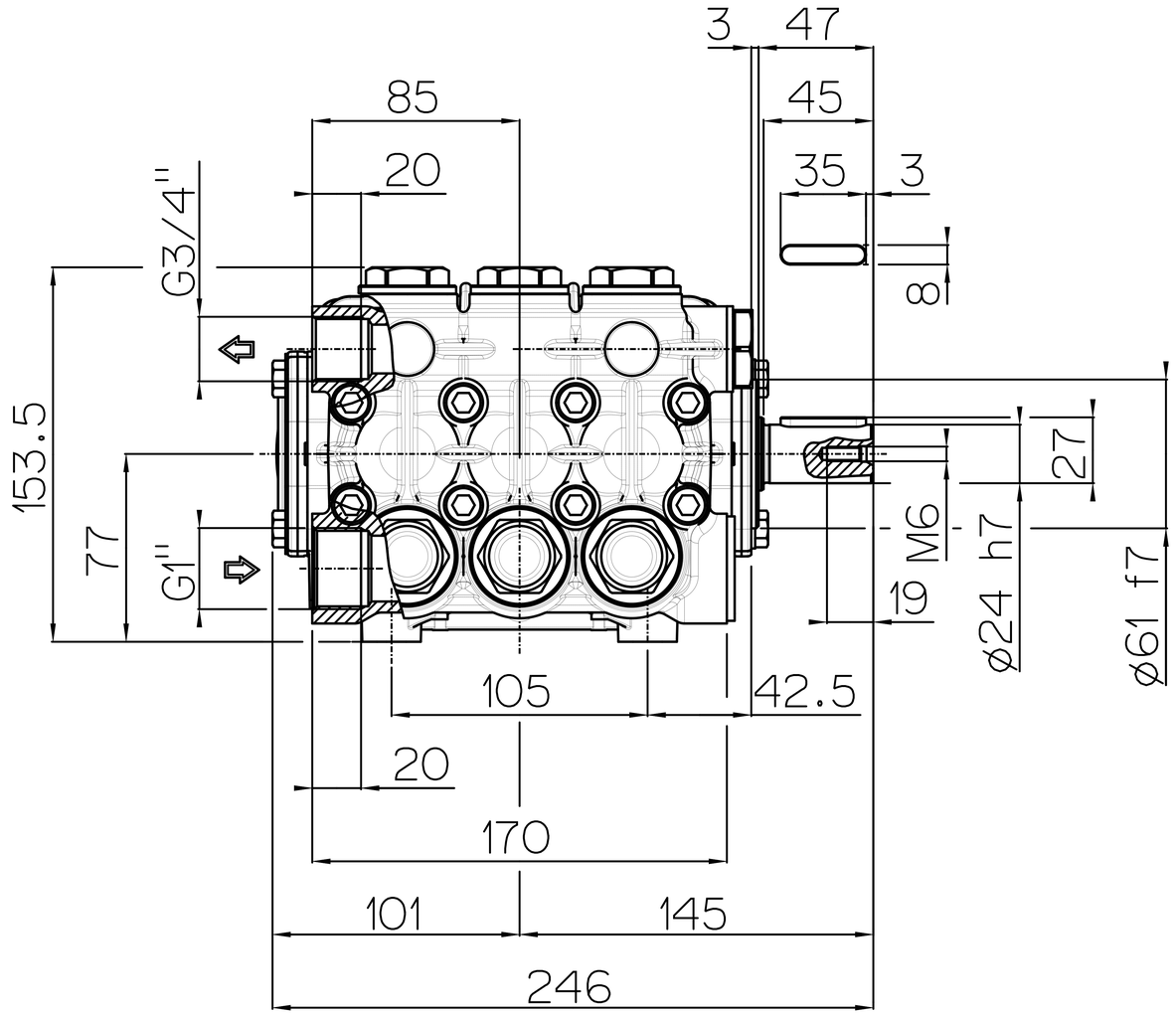
3
47
85
45
20
35
3
8
G3/4"
153.5
77
G1"
27
M6
19
ϕ24 h7
ϕ61 f7
105
42.5
20
170
101
145
246