UDOR WATER POWER

Serie / *Series*

DELTA 125

808300

PUMP DELTA 125 1C

KIT 658		KIT 659		KIT 587	
6062F7		6062F8		606287	
✱		■		●	
CODICE *CODE*	Q.TA' *Q.TY*	CODICE *CODE*	Q.TA' *Q.TY*	CODICE *CODE*	Q.TA' *Q.TY*
090314	1	110131	10	010204	5
090320	5	606304	10	030143	5
110131	10				

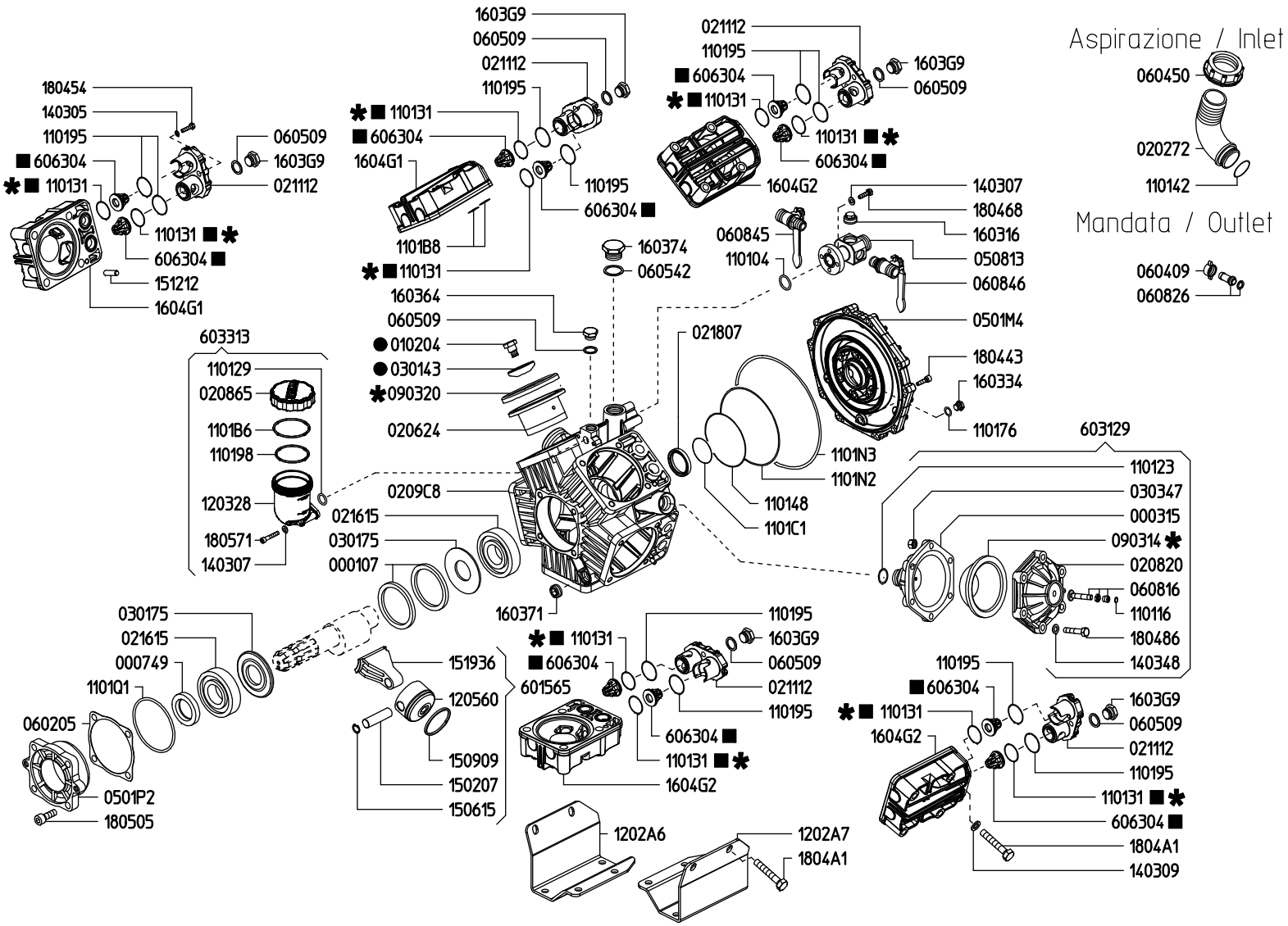

VERSIONI / *VERSIONS*

DELTA 125 1C

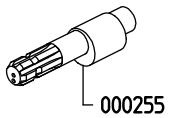

DELTA 125 TS 2C

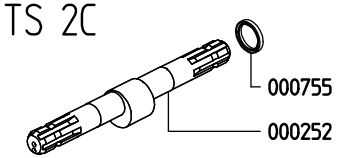

DELTA 125 VA

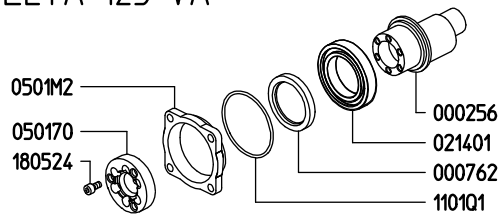

DELTA 125 TS VA

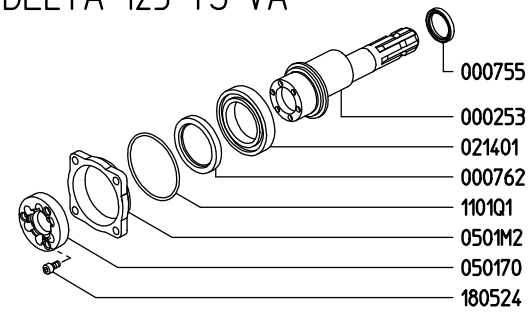

DELTA 125 TS MF

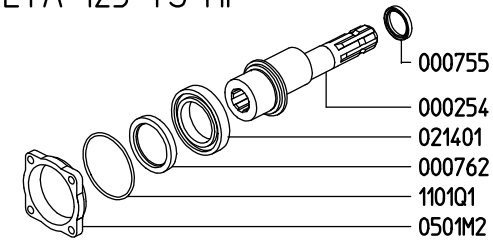

Rev.26-01