UDOR WATER POWER

Serie / *Series*

ZETA 70

845200

PUMP ZETA 70 TS 1C

KIT 616		KIT 641		KIT 547	
6062B8		6062D8		606248	
✱		■		●	
CODICE *CODE*	Q.TA' *Q.TY*	CODICE *CODE*	Q.TA' *Q.TY*	CODICE *CODE*	Q.TA' *Q.TY*
090315	3	110127	6	010204	3
110127	6	6063Q5	6	030143	3

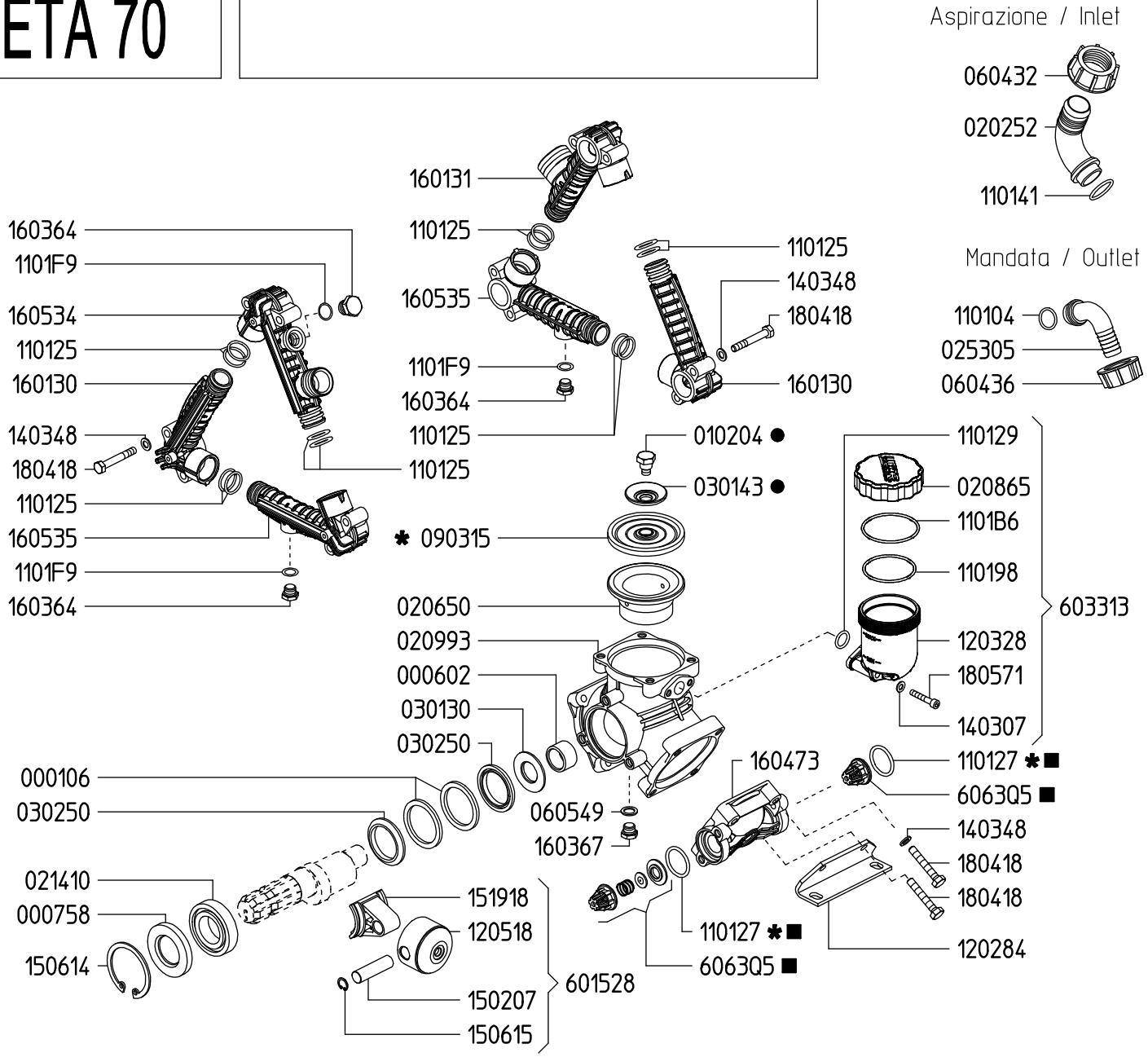

VERSIONI / *VERSIONS*

ZETA 70 1C

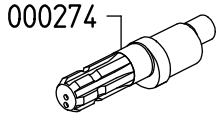

ZETA 70 TS 1C

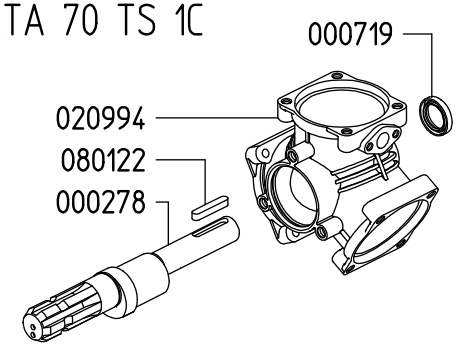

ZETA 70 MI-1"

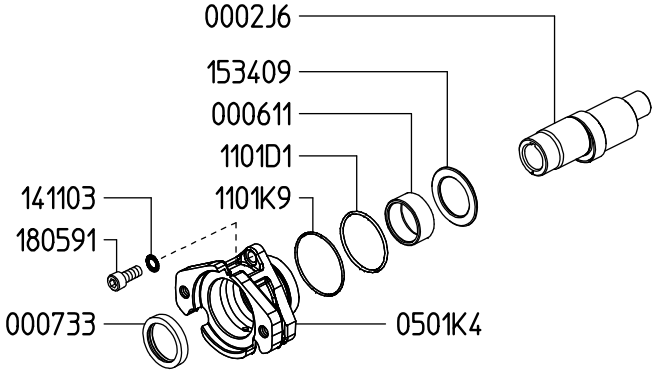

ZETA 70 GR

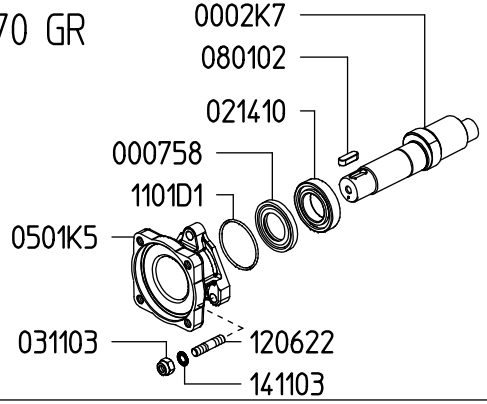

Rev.26-01